Ewig
for import car

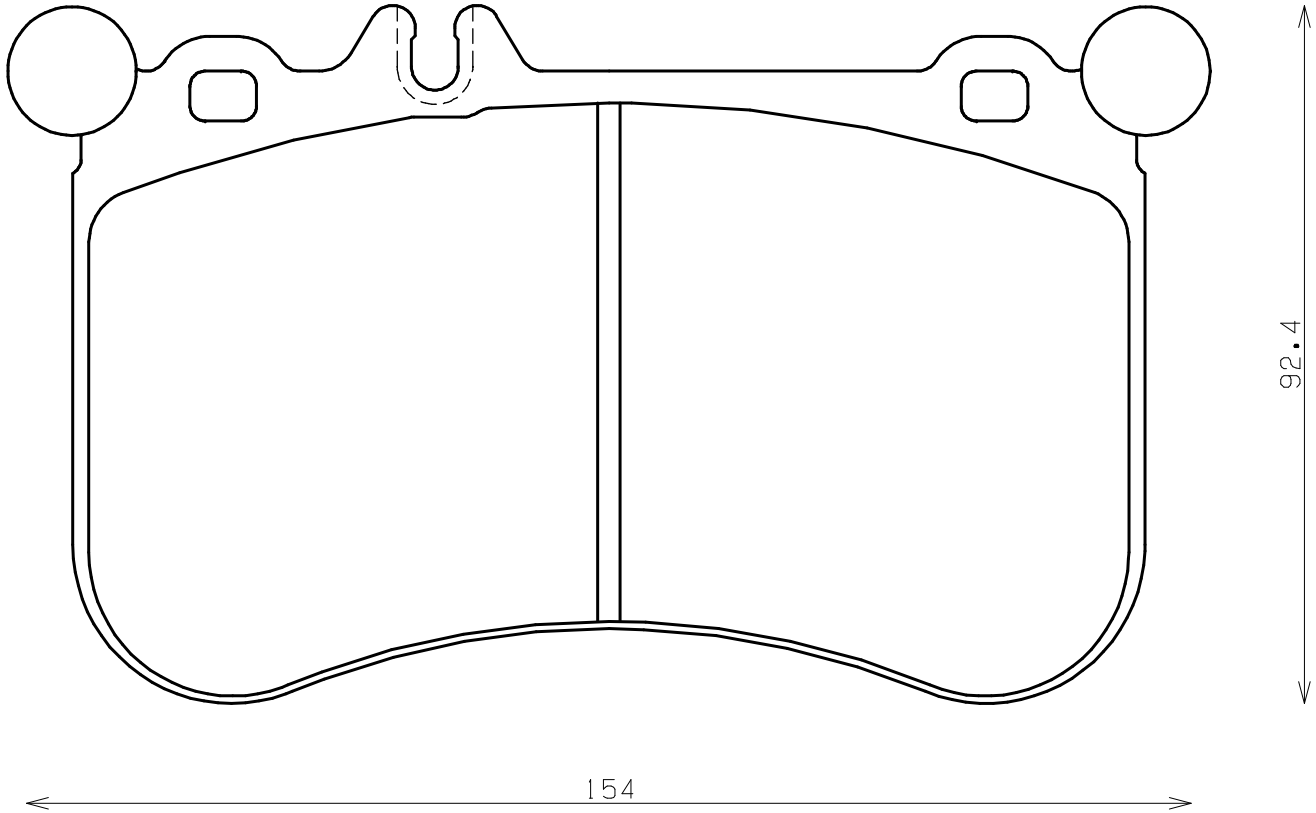

Thickness : 17.0

純正ブレーキパッドとはウエイト形状が異なります

Part No : EIP230